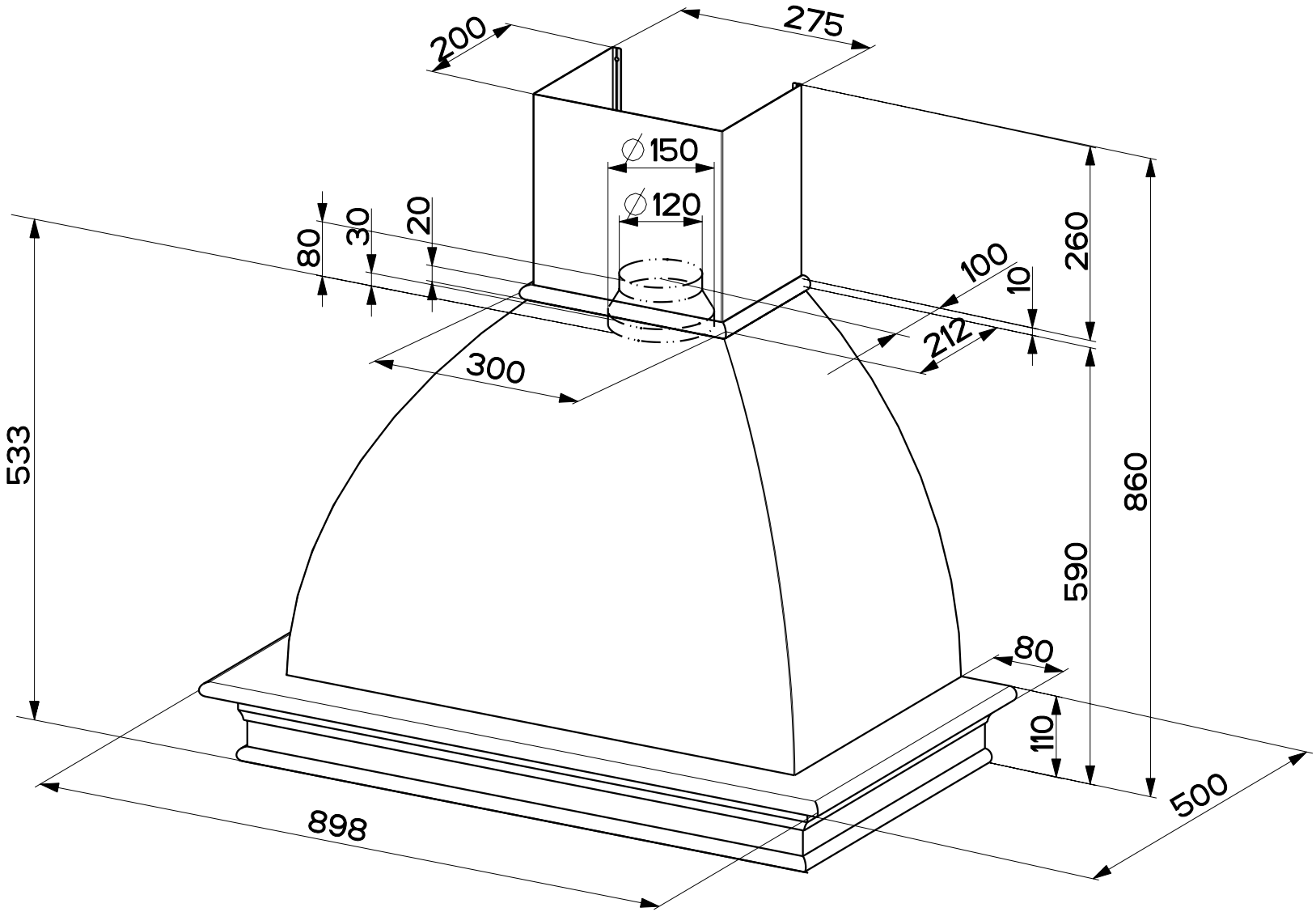

MOD.	FARM C1
RIF.	FLANGIA
N.DIS.	A35 703
DATA	22-Oct-01